NETOLEROVANÉ ROZMĚRY DLE ISO 2768 mK

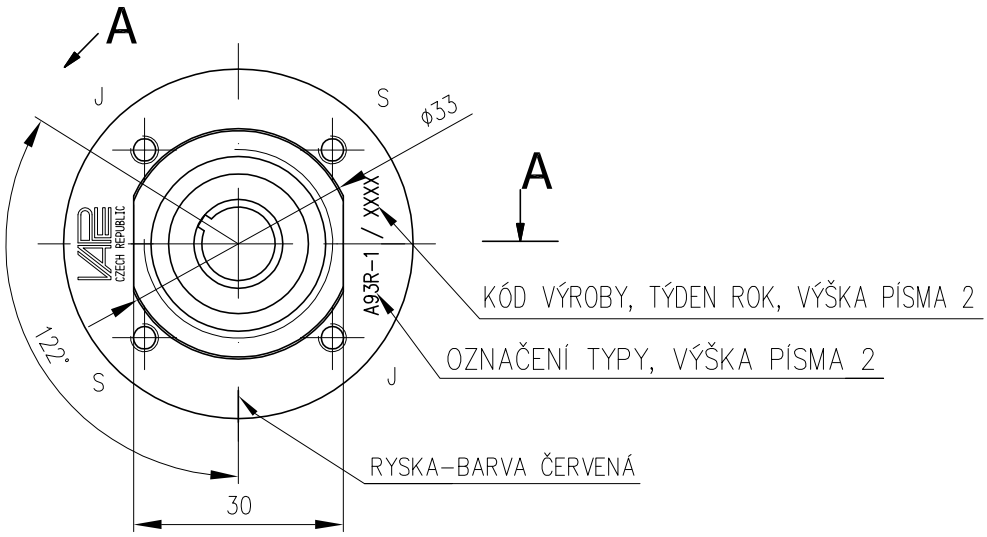

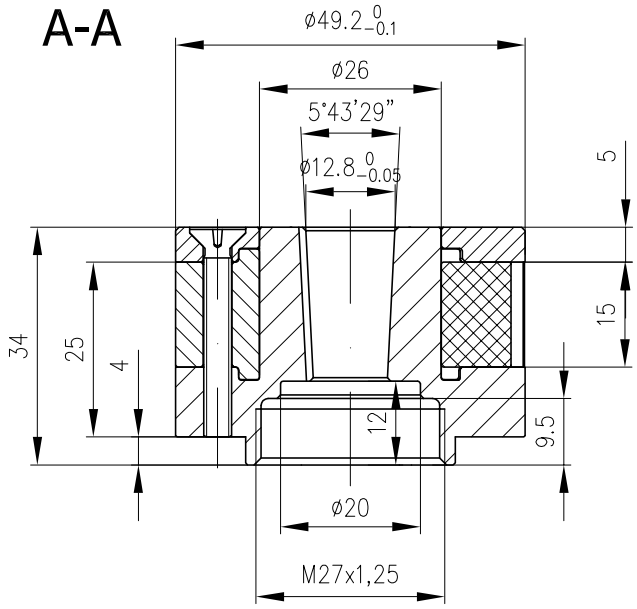

Kusů	Název – rozměr	Jakost	Norma	Tř. odp.	Hmotnost kg	Povrch dm²	Číslo výkresu – podsestava	Pozice

Poznámka JAWA 50ccm, STADION

Povrchová úprava

Měřítko	Systém	AutoCAD 2000	Číslo kopie	Změna	Datum	Podpis	Index
1:1	Kreslil	Dostalík					
	Schválil		Typ A93R-1				
	Dne	29.6.2009					

VAP CZECH REPUBLIC

Název výkresu: ROTOR

Nahrazuje v.č.

Číslo výkresu: A-A93R-1.1

Formát A 4

Počet listů

List