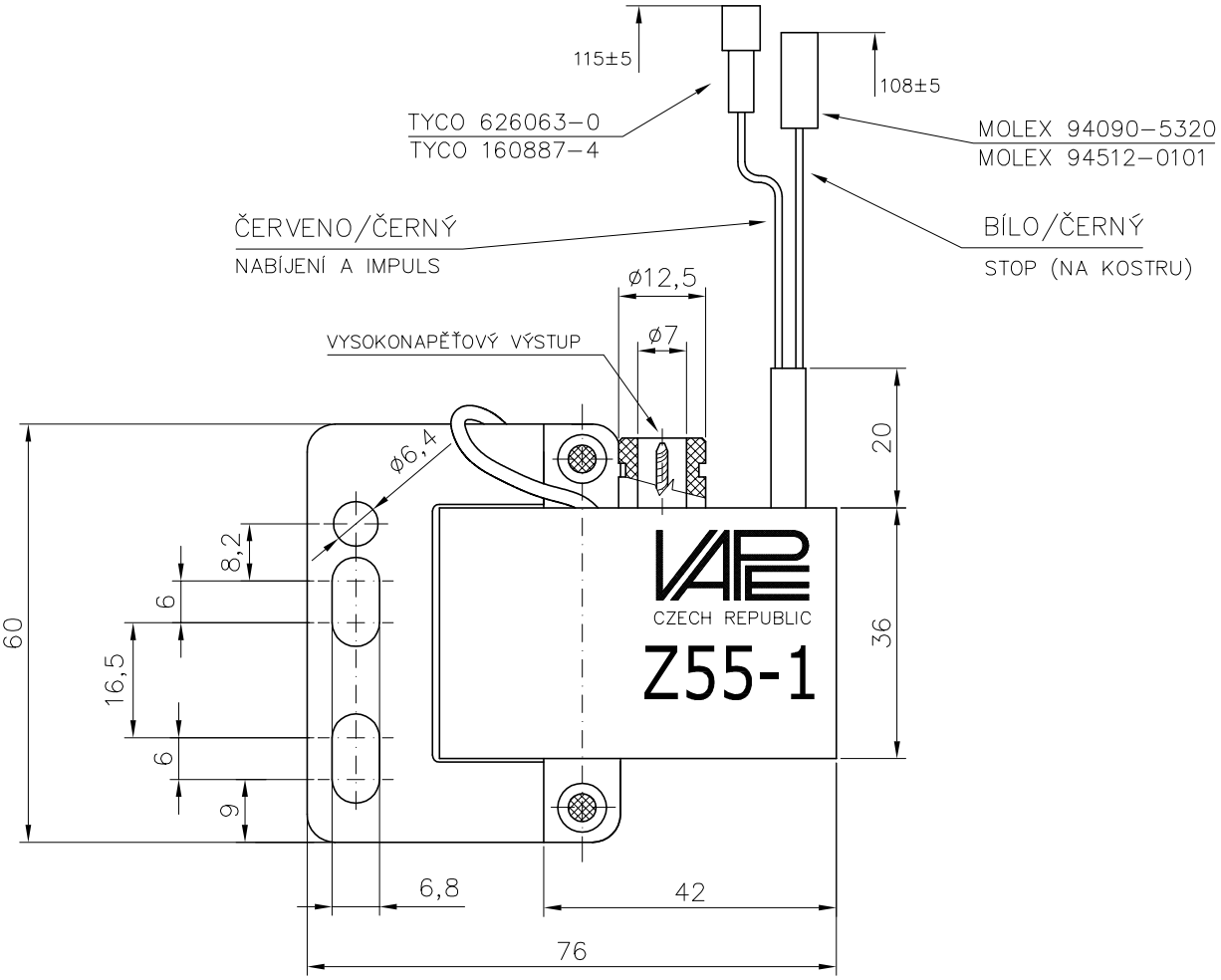

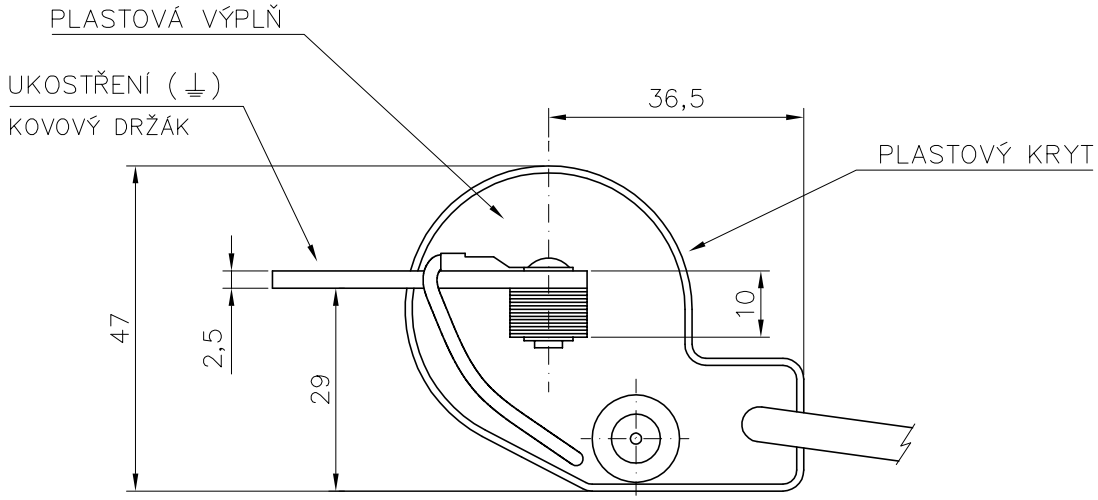

					0,2			
Kusů	Název – rozměr	Jakost	Norma	Tř. odp.	Hmotnost kg	Povrch dm²	Číslo výkresu – podsestava	Pozice
Poznámka : JAWA 50 Pionýr; Analogová CDI s Vn transformátorem; SZ86;						Povrchová úprava		

Měřítko —	Systém	AutoCAD 2000		Číslo kopie	Změna	Datum	Podpis	Index
	Kreslil	Vrbka						
	Schválil		Typ Z55-1					
	Dne	15.10.2008						

CZECH REPUBLIC	Název výkresu: ZAPALOVACÍ CÍVKA	Nahrazuje v.č. / Číslo výkresu: A-Z55-1	Formát A 4 / Počet listů / List