NETOLEROVANÉ ROZMĚRY DLE ISO 2768-mK

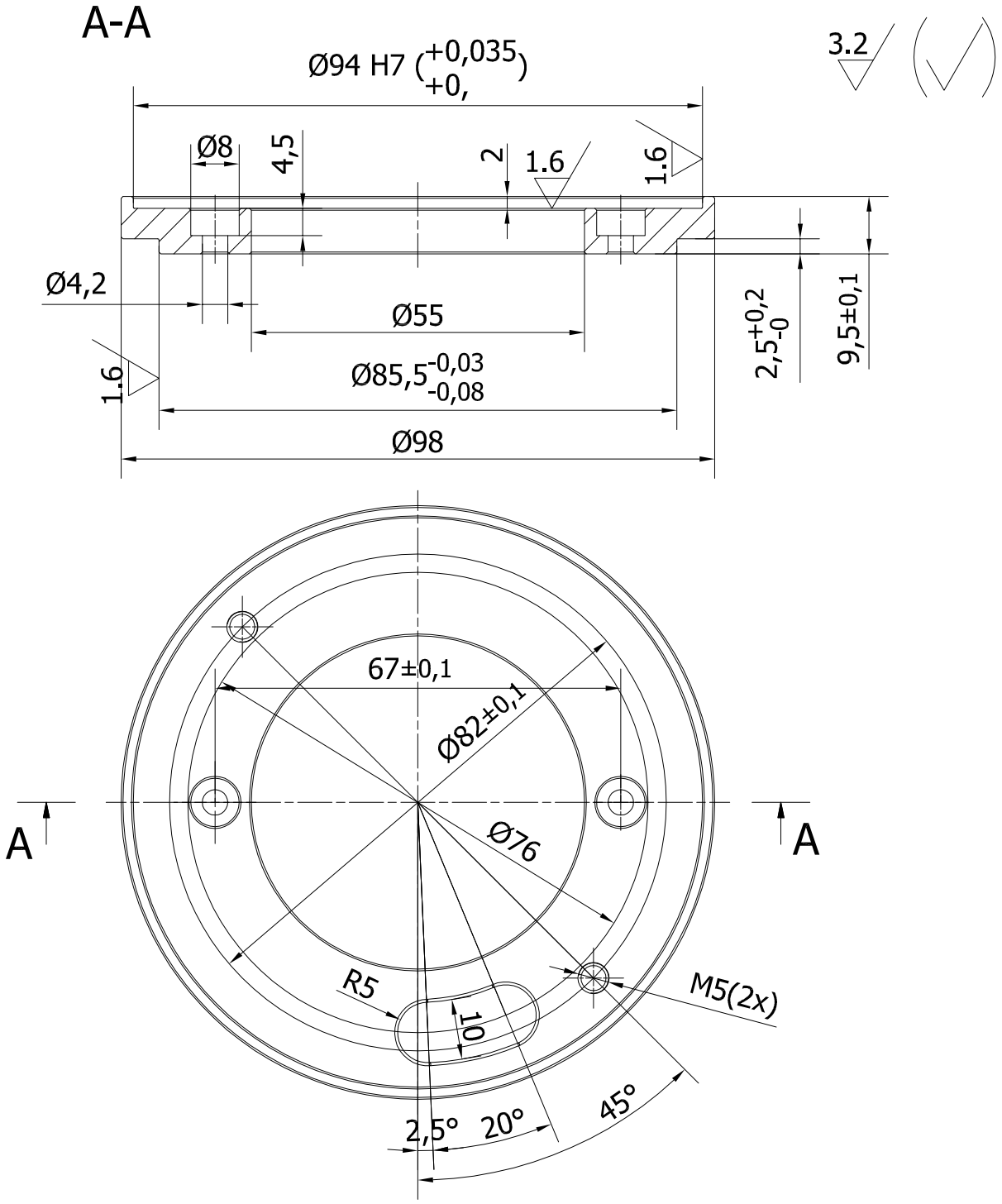

	12 050				
Kusů	Jakost	Polotovar	Hmotnost kg	Číslo výkresu - podsestava	Pozice
Poznámka				Povrchová úprava Fe/Zn 8 c2C	

Měřítko 1:1	Systém	Inventor 2009		Číslo kopie	Změna	Datum	Podpis	Index
	Kreslil	Dostalík						
	Schválil		Typ A93S-1					
	Dne	5.12.2008						

CZECH REPUBLIC	Název výkresu	Nahrazuje v.č.	
	ADAPTER	Číslo výkresu 4004 640	Formát A4
			Počet listů
			List